RZUT NA POZIOMIE ±0,00 a-a skala 1:50

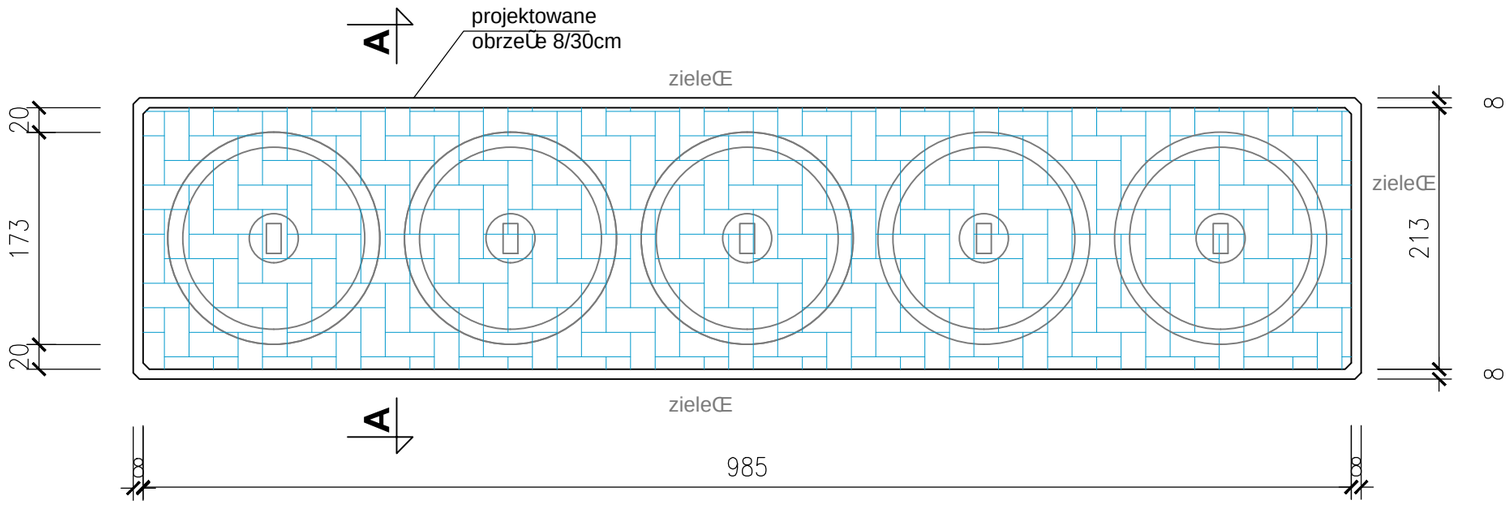

A

Krawężnik betonowy istniejący

B

Kostka betonowa	8 cm
Miałkamienny 0/5	5 cm
Piasek	20 cm

C

Obrzeże bet. 8 x 30 cm	
Podsypka cem.-piask. 1:4	3 cm
Ława bet. z oporem C8/10	10 cm
Podsypka piaskowa	min 5cm

D

Humus gr. 10 cm i obsianie trawą

PRZEKRÓJ KONSTRUKCYJNY A-A
skala 1:25

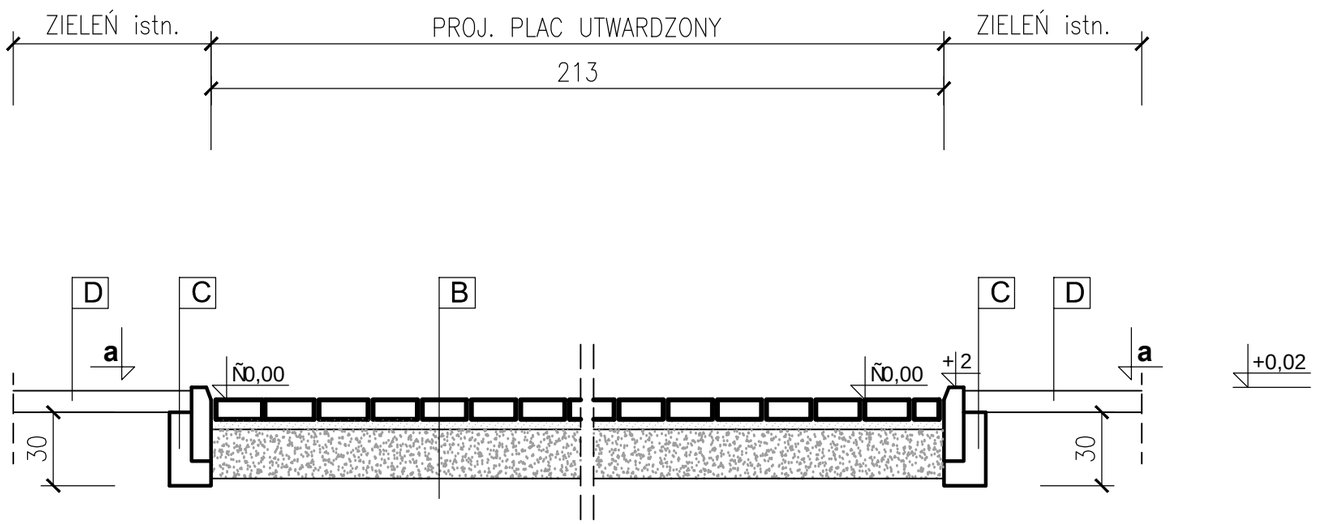

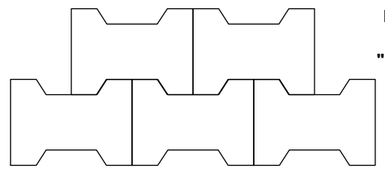

PROJEKTOWANA KOSTKA BETONOWA "PODWÓJNE T" 20/16,5/8cm kolor czerwony skala 1:10

Uwagi:

- W razie wykonywania robót w bliskim sąsiedztwie innych urządzeń i sieci podziemnych należy prowadzić je ręcznie i zapewnić fachowy nadzór techniczny.
- Zakłada się spadek poprzeczny 1-2% w kierunku terenów zielonych względnie na przyległe tereny utwardzone. Kierunek spadków dostosować do istniejących warunków terenowych.

Tytuł rys.	TEREN UTWARDZONY – RZUT I PRZEKRÓJ KONSTRUKCYJNY			
Obiekt/temat	Przygotowanie terenu pod osiedlowy punkt selektywnego zbierania odpadów komunalnych – pkt. 30			BIOBOM
Adres	Chocianów, ul. Trzebnicka 18 dz. nr 271/7, Obręb 0002 Chocianów Miasto			
Faza PB	Data 05.2013	Nr umowy 142/ZGZM/13		
Projektant/Sprawdzający:	Specjalność	Nr uprawnień	Podpis	Skala 1:50; 1:25
Projektant: mgr inż. Ryszard Borek	konstrukcja	ANF/2/77/82		Nr rys. 2
Asystent projektanta: techn.arch. A.P. Wróblewska	architektura			Nr pkt. 30